POSSIBILITÉS D'USINAGE,
DETAILS DES PRIX D'ARTICLES

NOVATOP

CONTENT

Possibilités d'usinage 3-9

Details des prix d'articles 11-15

Qualités

Non visible (C) 16

Visible (B) 17

Spécification des qualités 18

Version: 08/2019

POSSIBILITÉS D'USINAGE NOVATOP SYSTEM

CNC HUNDEGGER

Format maximale: 3 x 12,5 m
Tolérance: env. ±0,5-1 mm

Remarque : Les coupes, usinage et fraisages se font sur la plus face considérée comme qualité non visible.

Outils

Scie circulaire:
ø 750, épaisseur 6,8 mm, profondeur de coupe 250 mm
La scie peut pivotée sur 360 ° et inclinée de 0 ° à 90 °.
Lot de 5 scies circulaires (ou 9) , ø 400 mm, épaisseur de coupe 8 mm (ou 4 mm) - par exemple pour des panneaux acoustiques.

Tronçonneuse:
Épaisseur de chaîne 12 mm. Guide de largeur 200 mm. La scie peut pivotée sur 360 ° et inclinée de 0 ° à 90 °.
Les coins peuvent être créés sans rayon.

Outils de fraisage:
Il est possible d'usiner un panneau dans les trois dimensions, selon une grande variété de forme (pot électrique, rainure, arête cassée, etc…)
ø 60 mm – fraise à spirale, longueur 180 mm
ø 40 mm – fraise à plaquette, longueur 180 mm
ø 30 mm – fraise à spirale, longueur 180 mm
ø 350 mm – fraise cylindrique, largeur 40 mm
ø 500 mm – fraise cylindrique, largeur 40 mm

Forets:
ø 30 mm, longueur 2000 mm (pour percer des ouvertures pour les circuits électriques)
ø 15 mm, longueur 100 mm (perçage standard)

CNC HAMUEL REICHENBACHER

Taille maximale: 6 x 2,5 m
Tolérance: ±0,5 mm

Remarque : Les coupes, usinage et fraisages se font sur la plus face considérée comme qualité non visible.

Outils

Scie circulaire:
ø 300 mm, épaisseur 3,2 mm
ø 450 mm, épaisseur 4 mm
La scie peut pivotée sur 360 ° et inclinée de 0 ° à 90 °.

Outils de fraisage:
Il est possible d'usiner un panneau dans les trois dimensions, selon une grande variété de forme (pot électrique, rainure, arête cassée, etc…)
ø 8 mm – fraise à spirale, longueur 30 mm
ø 10 mm – fraise à spirale, longueur 40 mm
ø 20 mm – fraise à spirale, longueur 50, 120 mm
ø 30 mm – fraise à spirale, longueur 180 mm

Forets:
ø 12 mm, longueur 100 mm
ø 15mm, longueur 100 mm

POSSIBILITÉS D'USINAGE NOVATOP SYSTEM

OUTILS STANDARDS

L'usinage est possible sur la face visible et sur les quatres chants, mais pas sur la face en appui sur la machine (il n'y a pas de retournement automatisé du panneau lors de l'usinage !)

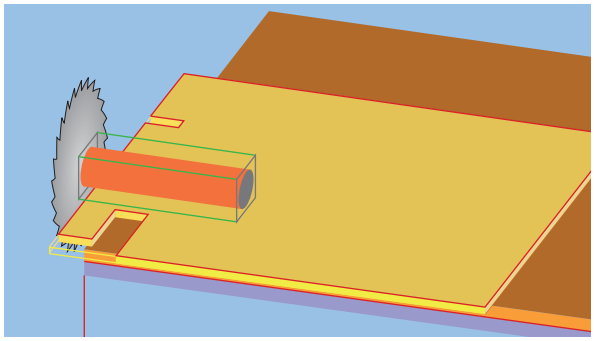

La sice circulaire: ø 750, épaisseur 6,8 mm, profondeur de coupe 250 mm. La scie peut pivotée sur 360 ° et inclinée de 0 ° à 90 °.

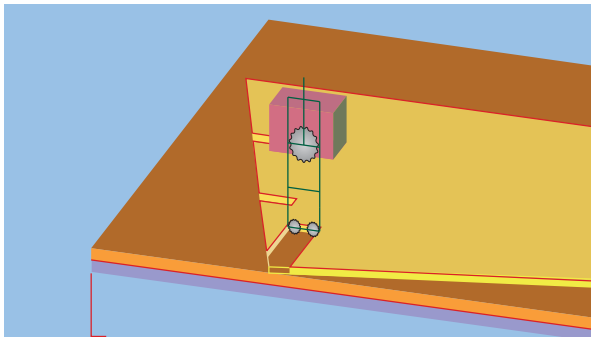

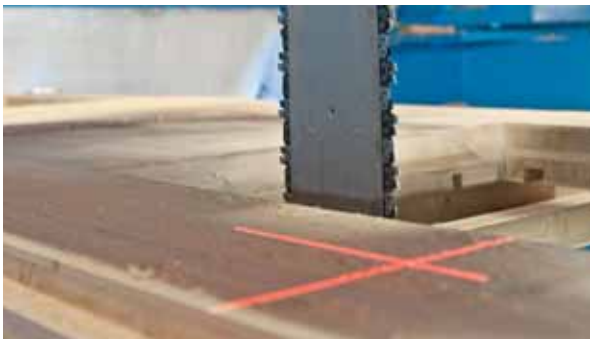

Tronçonneuse: Épaisseur de chaîne 12 mm. Guide de largeur 200 mm. La scie peut pivotée sur 360 ° et inclinée de 0 ° à 90 °.

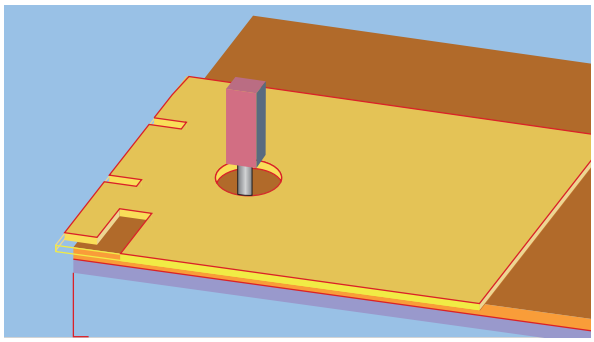

Fraise à spirale.

Molette de fraisage.

Magasin porte-outils.

POSSIBILITÉS D'USINAGE NOVATOP SYSTEM

MISES À DIMENSIONS

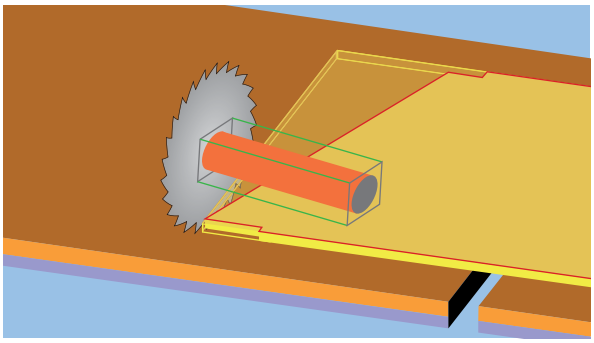

Scie circulaire – coupe de différents angles.

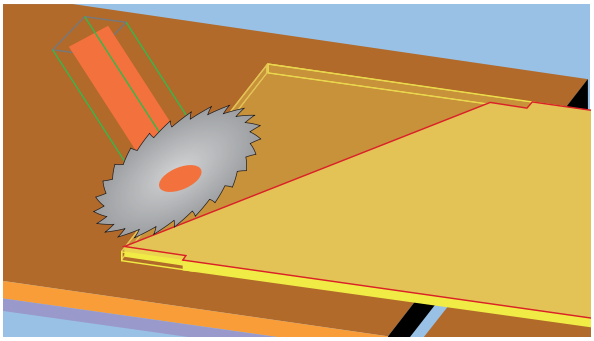

Scie circulaire – Coupe d'angle.

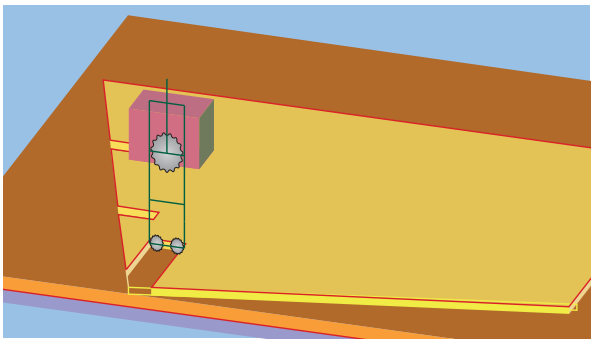

Tronçonneuse – largeur min. de coupe 210 mm.

Découpe d'une tronçonneuse (sans rayon).

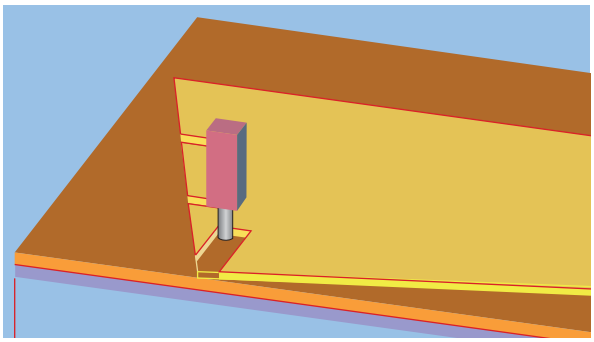

Défonçage.

Découpes à la fraise (avec rayon).

DÉCOUPE D´OUVERTURE

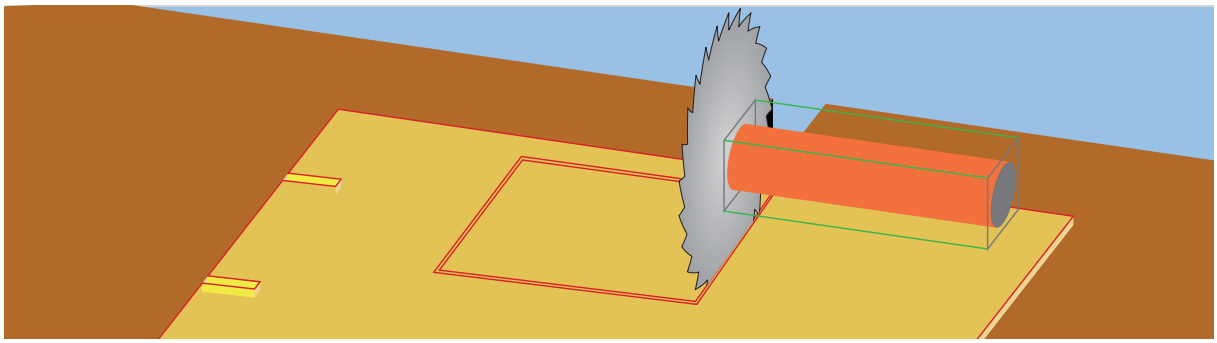

1. Scie circulaire - découpe d´ouverture (ne peut pas découper dans l'angle).

Différents formats et tailles de trous.

2a. Finition de la découpe par la tronçonneuse – sans rayon (Qualité non visible).

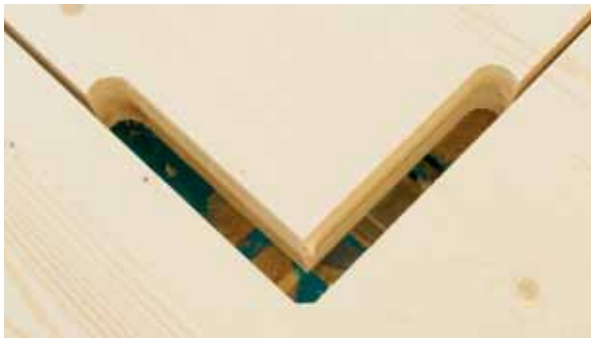

2b. Finition de la découpe par la fraise- avec rayon (qualité visible).

Détail du sciage par la fraise- avec rayon (qualité visible).

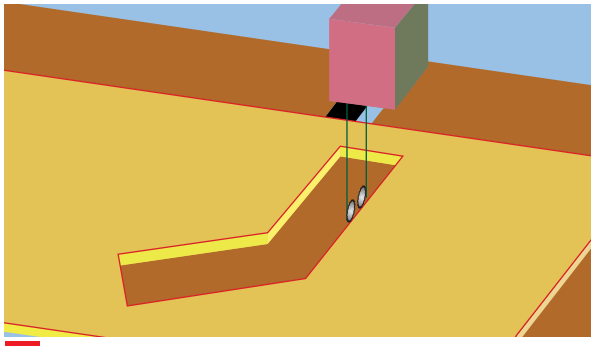

3. Tronçonneuse – Sciage de différentes formes. Réalisation sans rayon (qualité non visible).

Largeur minimale de coupe de 210 mm.

POSSIBILITÉS D'USINAGE NOVATOP SYSTEM

DÉCOUPE DE RESERVATIONS

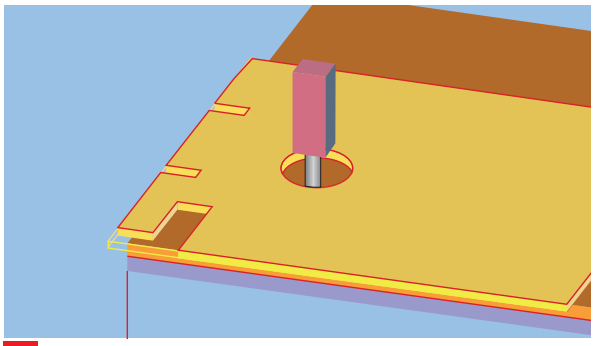

4. Défonçage à la fraise - avec le rayon (qualité visible).

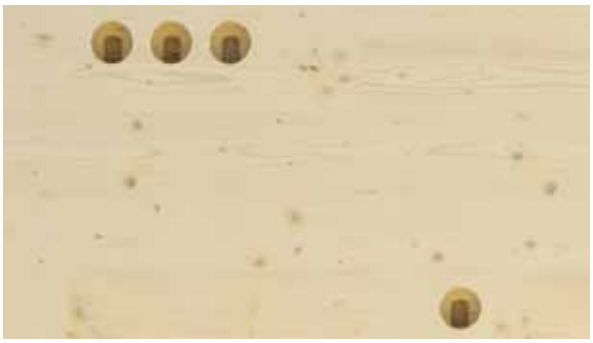

Il est possible de fraiser verticalement de haut en bas n'importe quel nombre de trous de différentes formes.

Fraisage des trous ronds.

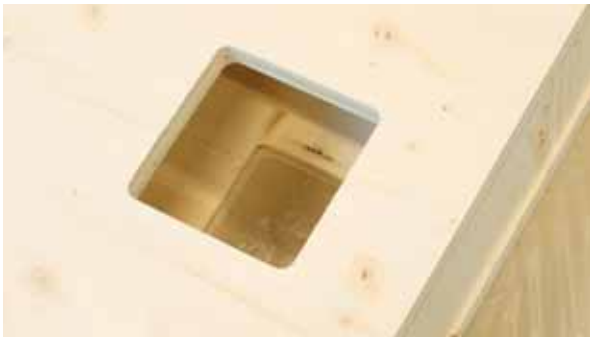

Fraisage des trous carrés, réalisation avec le rayon.

RAINURES

Il est possible de fraiser verticalement de haut en bas et de créer de différents profils des rainures et profils.

Les rainures du côté peuvent être efectuées par par la tronçonneuse.

POSSIBILITÉS D'USINAGE NOVATOP SYSTEM

JOINTS AVEC RECOUVREMENT

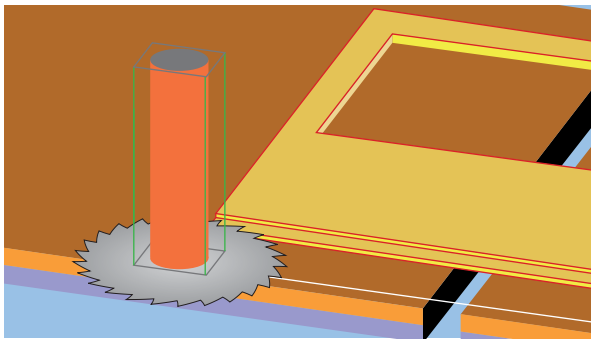

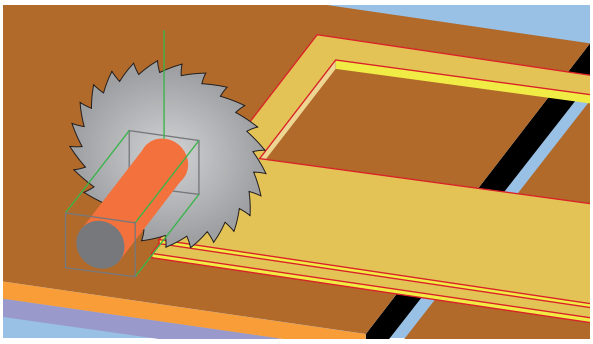

Scie circulaire.

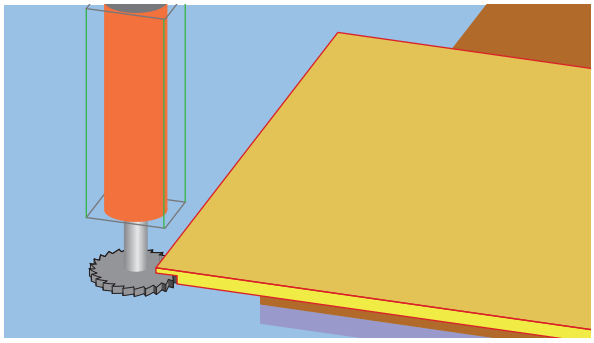

Fraise cylindrique – possibilité d'usinage sur le chant (profondeur maximale de 150 mm).

AUTRES JOINTS

Joint d´aboutage (profondeur 22 mm).

Rainure et languette.

POSSIBILITÉS D'USINAGE NOVATOP SYSTEM

RESERVATION POUR DES CIRCUITS DE DISTRIBUTION ELECTRIQUE

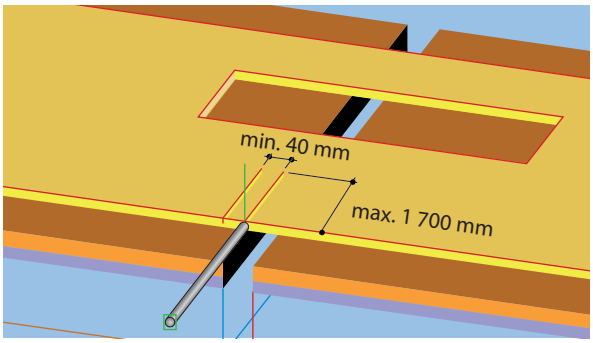

1. Foret – perçage possible seulement sur un chant.

2. Fraise – défonçage de la reservation avant le contre-collage des panneaux.

NOVATOP ACOUSTIQUES – perforés dans de différents profils

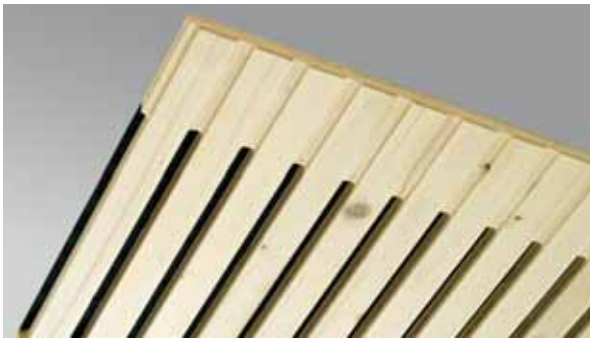

Profil Sussana

Profil Marilyne

Profil Giulia

Profil Beata

PROJETS SPECIAUX

Il est possible de créer différentes formes en fonction des données de CAO, l´usinage est réalisé par défoncage à la fraise perpendiculairement à la surface du panneau.

DETAILS DES PRIX D'ARTICLES NOVATOP ELEMENTS/OPEN

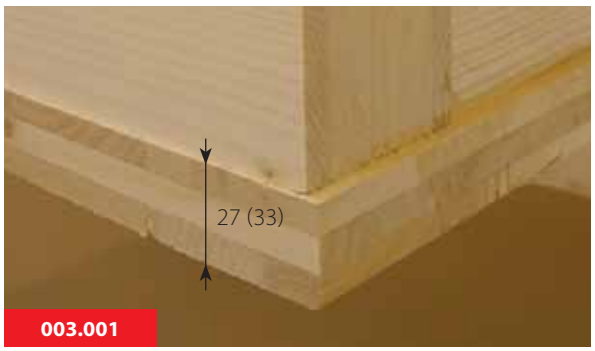

Résistance contre le feu REI 45 min (SWP 27 ou 33 mm).

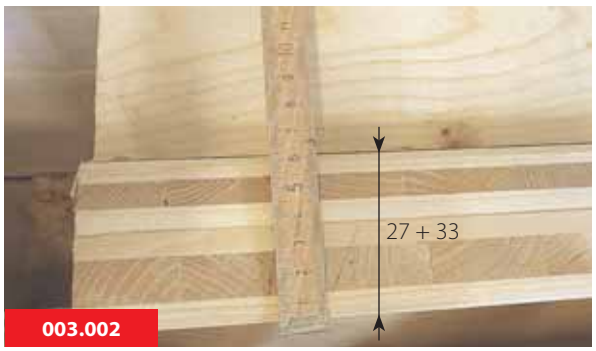

Résistance contre le feu REI 60 min (SWP 27 + 33 mm).

Remplissage de l'isolation minérale.

Remlissage avec isolant de fibres de bois.

Montage de l'isolation à la liaison longitudinale.

Montage de la bande résistante contre le feu dans la liaison longitudinale.

Livraison de la bande résistante contre le feu.

DETAILS DES PRIX D'ARTICLES NOVATOP ELEMENTS/OPEN

Isolation phonique avec utilisation de moyens calcaires (40, 60, 80 kg/m²).

Fermeture de la reservation par une planche massive 60 mm jusqu'à la hauteur de l'élément 200 mm.

Renforcement de chevêtre.

Renforcement de chevêtre.

Coupe aplomb des caissons ELEMENT pour faitage ou egout.

Coupe oblique du caisson (la surface totale brute est calculée).

Usinage de mise en oeuvre - une entaille.

Usinage de mise en oeuvre - deux entailles.

DETAILS DES PRIX D'ARTICLES NOVATOP ELEMENTS/OPEN

Découpe jusqu'à 2,99 m² (surface brute calculée).

Découpe plus grande que 3 m² (surface nette calculée).

Perçage/ fraisage des trous jusqu'au diamètre 200 mm.

Perçage des trous dans les membrures pour reseaux techniques.

Découpe longitudinale dans la planche supérieure (largeur max 30 cm), non collée, pour passages des reseaux.

DETAILS DES PRIX D'ARTICLES NOVATOP SOLID

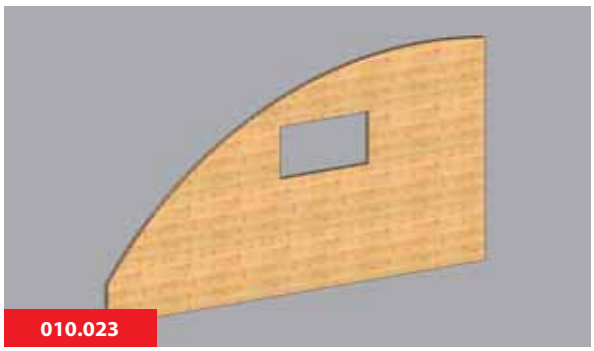

Usinage arrondi du chant du panneau (surface totale brute calculée).

Découpe jusqu'à 2,99 m² (surface totale brute calculée).

Découpe plus grande que 3 m² (surface nette calculée).

Ouvrage et fraisement plus grande que 0,5 m² (pour instalation).

Préparation de joints de recouvrement (NOVATOP SOLID 84 mm,124 mm).

Préparation de joints de recouvrement (NOVATOP SOLID 84 mm, 124 mm).

Préparation de joints de recouvrement (NOVATOP SOLID 62 mm).

DETAILS DES PRIX D'ARTICLES ACCESSOIRES

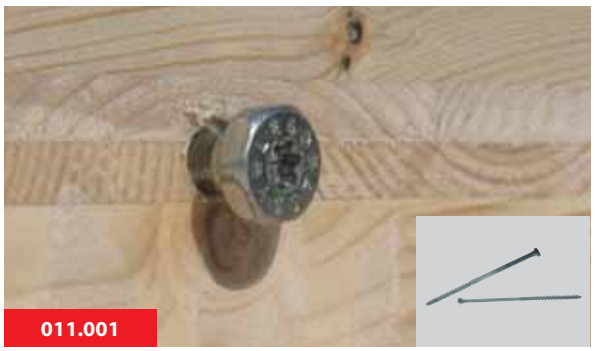

Mise en place de la vis de levage (SOLID).

Crochet exentrique à vis - HEFIX (SOLID).

Goujon escamotable (4 pièces pour un ELEMENTS).

Cliquet pour serrer les éléments.

Anneau de levage Rampa MUF (OPEN).

Vis interne pour Rampa MUF (OPEN).

Tube de pré-equipement électrique (ELEMENTS).

Coffret anti-feu (ELEMENTS/OPEN).

EPICEA – QUALITE NON-VISIBLE (C)

Élément de construction. La surface est ponçée, les nœuds sont sains, elle est fermée, mastiquée, les fissures longitudinales sont admissibles. On peut avoir des parties bleuâtres et des restes de colle. Classification des qualités d´après les instructions internes AGROP NOVA s.a.

CLASSIFICATION DE QUALITÉS

L'ÉPICÉA – QUALITÉ VISIBLE (B)

C'est l'élément de construction pour la conception intérieure finie. Les lamelles des plis extérieurs sont réalisées à partir de bois d'œuvre de qualité supérieure. La surface est réparée avec des nœuds ressemblant à des branches de différentes tailles, collés et mastiqués, sans aucune coloration. La résine est autorisée dans une moindre mesure. Des défauts mineurs de profondeur inférieur à 1 mm et pour des surfaces de 10 mm^2 maximum, sont admissibles. Des défauts sur les bords du panneau sont autorisés jusqu'à 10 mm. Les zones de coupes, et d'usinages correspondent toujours à la qualité non visible. Entre chaque panneau, des cartons sont intercalés pendant l'emballage. Le triage des qualités selon les règlements internes AGROP NOVA Inc.

CLASSIFICATION DE QUALITÉS ÈPICEA

LE TRIAGE DES QUALITÉS SELON LES RÈGLEMENTS INTERNES AGROP NOVA INC.

Indications pour le classement		
	Qualité visible (B)	Qualité non visible (C)
exigences générales joints longitudinaux	collage parfait sans joints ouverts	collage parfait joints longitudinaux réparés admissibles
Structure, structure des fibres bois de compression	bois brut, léger bois de compression admissible	sans exigences particulières
Nodosité	de diamètre noeuds noirs épisodiques-yeux admissibles jusqu'à 10 mm *(sain, solidement envahi sans exigences particulières)	sans exigences particulières
Réparation par des noeuds naturels	2 noeuds ne peuvent pas être l'un à côté de l'autre *(Admissible jusqu'à 35 mm)	sans exigences particulières
Poches de résine	admissible occasionnellement jusqu'à 5 x 50 mm, pas de concentration ni d'apparition massive	sans exigences particulières
Poches de résine réparées	admissible occasionnellement au-dessus de 5 x 50 mm	admissible au-dessus de 5 x 50 mm
Ecorce	inadmissible, *(envahi réparée jusqu'à 35 mm)	admissible occasionnellement
Fissures	fissures de surface épisodiquement admissibles, traversant fissures finales jusqu'à 50 mm de longueur admissible ccasionnellement	sans exigences particulières
Coeur /moelle/	moelle admissible de longueur totale max 600 mm une partie ou une addition de parties	sans exigences particulières
Infestation par les insectes ver	inadmissible	inadmissible, ver admissible occasionnellement
Décoloration, éponge	coloration admissible en largeur 10 mm et en longueur 200 mm	sans exigences particulières pourriture inadmissible
Epaisseur des fissures collées	max 0,3 mm	sans exigences particulières
Usinage de surface	petits défauts admissibles occasionnellement	petits défauts admissibles occasionnellement
Qualité du bord de panneau parties ébréchées assez courbes	jusqu'à 10 mm du bord admissible occasionnellement	jusqu'à 50 mm du bord admissible occasionnellement
Combinaison de différentes essences de bois	inadmissible	inadmissible
Largeur de chaque morceau - excepté l'extérieur	min 60 mm	sans exigences particulières
Motif en bois	sans exigences particulières	sans exigences particulières

NOTES

www.novatop-system.com

Producteur: AGROP NOVA a.s.
Ptenský Dvorek 99
798 43 Ptení
République tchèque
tel.: +420 582 397 856
e-mail: novatop@agrop.cz
www.novatop-system.com
novatop-design.com
novatopfr

Certificats:

Les certificats, déclarations et protocoles sont téléchargeables www.novatop-system.com

UNION EUROPÉENNE FOND EUROPÉEN
DE DÉVELOPPEMENT RÉGIONAL
INVESTISSEMENT DANS VOTRE AVENIR